SPORT LOUVRE 4G

Svítidla s ochranou mřížkou
Luminaires with Reinforced Louvre
Leuchten mit Raster

CERTIFIKAT BALLWURFSICHERHEIT

LEGENDARY HVP lighting since 1989

IK10 | 230 V 50 Hz | IP40 | t_a 25 °C | EVG | EVG DIMM | EMERGENCY | TW | CE | 21 | RAL 9003 | standard | RAL 9006 | na přání on request | CONTROL

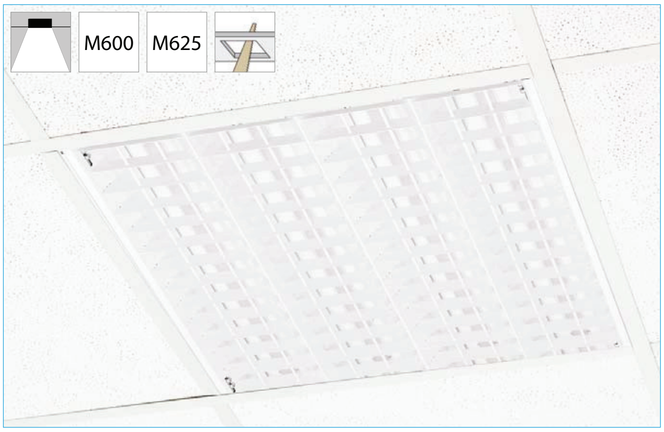

Plášť svítidla je vyroben z ocelového plechu tl. 0,5 mm, mechanickou odolnost zajišťuje optická bíle lakovaná mřížka vyztužená ocelovými dráty. Optická část je tvořena bílou mřížkou a difusorem, který zajišťuje efekt měkkého celistvého toku světla. Mechanickou odolnost svítidel necháváme testovat v německé zkušebně podle přísné normy DIN 18032.

Při výrobě používáme kvalitní LED komponenty od renomovaných výrobců, jako jsou OSRAM, Samsung a Helvar.

Barevné provedení: standardní odstín bílá RAL 9003 (jiné na dotaz).

Všechna svítidla je možno vyrobit ve stmívatelném provedení, popřípadě doplnit o nouzový zdroj.

The lamp housing is made of sheet steel th. 0.5 mm, mechanical resistance is provided by an optical white lacquered grid reinforced with steel wires. The optical part consists of a white raster and a diffuser, which ensures the effect of a soft integral light flow. The mechanical resistance of the luminaires is tested in a German test room according to the strict DIN 18032 standard.

We use high-quality LED components from renowned manufacturers such as OSRAM, Samsung and Helvar.

Color: standard white RAL 9003 (other on request).

All luminaires can be made in dimmable design or can be equipped with emergency source.

Das Gehäuse der Leuchte ist aus dem Stahlblech Dicke 0,5 mm angefertigt, die mechanische. Der optische Teil besteht aus einem weißen Gitter und einem Diffusor, der die Wirkung eines weichen, integralen Lichtflusses gewährleistet. Festigkeit wird durch den optischen Raster weißer gesichert, der mit Stahldrahten verstärkt wird. Die Ballwurfsicherheit lassen wir in einer deutschen Prüfstelle nach deutschen Norm DIN 18032 testen.

Bei der Herstellung verwenden wir hochwertige Komponenten von renommierten Herstellern wie OSRAM, Samsung und Helvar.

Farbe: Standardfarbeweiß RAL 9003 (andere auf Anfrage).

Alle Leuchten können auf Anfrage in dimmbarer Ausführung hergestellt werden oder mit einem Notlichtmodul ausgestattet werden.

TW Tunable White DT8	Na přání nabízíme možnost Tunable White (DALI type 8)/ On request we offer Tunable White (DALI type 8)
	TW - možnost plynulé změny teploty chromatičnosti (barvy) světla od 2700 do 6500 K (zlepšení pozornosti a charakteru prostředí) **TW - possibility of continuous color temperature change from 2700 to 6500 K (improves attention and character of the environment)**

CRI	**CRI** > 80	ZCLED3G...**840**/
	CRI > 90	ZCLED3G...**940**/

Doba životnosti LED: 50.000h L90B20 - 100.000 h L80B50	Lifetime LED: 50.000h L90B20 - 100.000 h L80B50
Typ zdroje: LED MacAdam 3 step	Source type: LED MacAdam 3 step
Doba životnosti driveru 100.000 h @ t_c < 65 °C	Lifetime of driver 100.000 h @ t_c < 65 °C
Teplota chromatičnosti (K): 2700, 3000, 4000, 5700, 6500	CCT (K): 2700, 3000, 4000, 5700, 6500
Index podání barev: 80-89, 90-100	CRI: 80-89, 90-100
NZ - nouzové osvětlení: +NZ	NZ - emergency lighting: +NZ
Stmívání možno DALI nebo 1-10V : +DimDALI nebo +Dim1-10V	Dimming available DALI or 1-10V: +DimDALI or +Dim1-10V
Napájecí napětí 198..264 AC/ 176..280 DC	Voltage range 198..264 AC/ 176..280 DC

ZK - Přisazená/ Surface mounted

Typ Type	Light output	Výkon Power	Rozměry Size	Position of mounting holes	Přívodní vodič Supply conductor		
	lm	W	w x l x h	a x b			kg
ZCLED4GSPORT2-47L840/3ZK	6251	47	355 x 1255 x 85	240 x 760	I		6
ZCLED4GSPORT2-95L840/3ZK	12065	95					
ZCLED4GSPORT2-70L840/3ZK	9662	70	355 x 1555 x 85	240 x 1220	I		7,5
ZCLED4GSPORT2-102L840/3ZK	13496	102					
ZCLED4GSPORT2-142L840/3ZK	17986	142					
ZCLED4GSPORT3-145L840/3ZK	16710	145	450 x 1555 x 85	335 x 1220	II		14
ZCLED4GSPORT3-205L840/3ZK	23546	205					

Rozměry a umístění upevňovacích otvorů / Dimensions and position of fastening holes

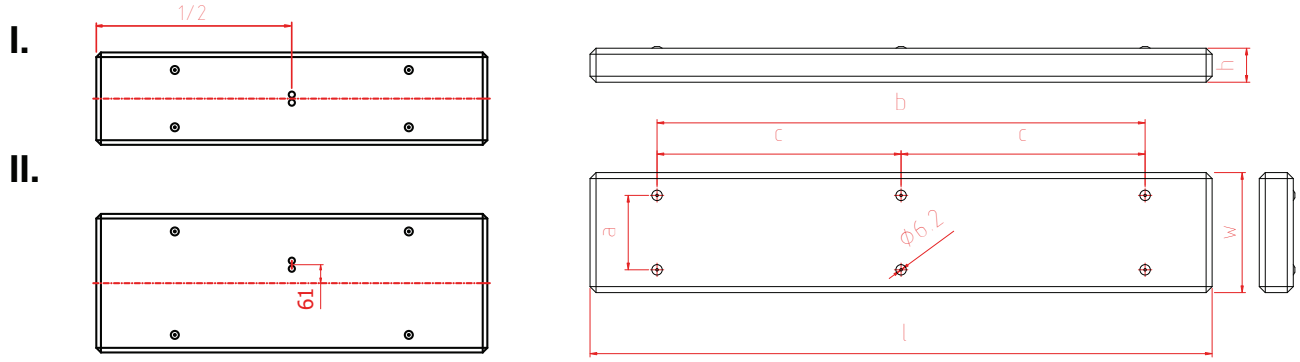

M600

M625 a sádrokarton/ and Plasterboard

! **Při montáži do sádrokartonu je nutno přiobjednat držáky./ When mounting into plasterboard, you have to order holders. Bei Montage in Gipsplatte ist es nötig einen Haltersatz zu bestellen.**

Typ/ Type	Light output	Výkon Power	Rozměry Size	Typ/ Type	Light output	Výkon Power	Rozměry Size		
	lm	W	w x l x h		lm	W	w x l x h		kg
ZCLED4GSPORT4-47Q840/1	5974	47	595x595x85	**ZCLED4GSPORT4-47Q840/2B**	5974	47	620x620x85	605x605	6,5
ZCLED4GSPORT4-95Q840/1	11590	95		**ZCLED4GSPORT4-95Q840/2B**	11590	95			
ZCLED4GSPORT2-47L840/1	6018	47	295x1195x85	**ZCLED4GSPORT2-47L840/2B**	6018	47	310x620x85	295x1230	5,5
ZCLED4GSPORT2-95L840/1	11590	95		**ZCLED4GSPORT2-95L840/2B**	11590	95			
ZCLED4GSPORT4-132L840/1	16368	132	595x1195x85	**ZCLED4GSPORT4-132L840/2B**	16368	132	620x1245x85	605x1230	11
ZCLED4GSPORT4-190L840/1	22040	190		**ZCLED4GSPORT4-190L840/2B**	22040	190			
ZCLED4GSPORT2-70L840/1	9662	70	295x1495x85	**ZCLED4GSPORT2-70L840/2B**	9662	70	310x1545x85	295x1530	7,5
ZCLED4GSPORT2-102L840/1	13496	102		**ZCLED4GSPORT2-102L840/2B**	13496	102			
ZCLED4GSPORT2-142L840/1	17986	142		**ZCLED4GSPORT2-142L840/2B**	17986	142			
---				**ZCLED4GSPORT3-145L840/2B**		145	445x1545x85	430x1530	13
---				**ZCLED4GSPORT3-205L840/2B**		205			

M600

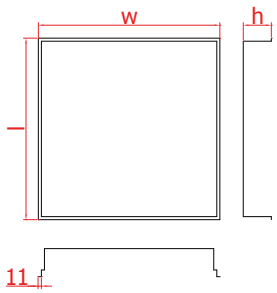

M625

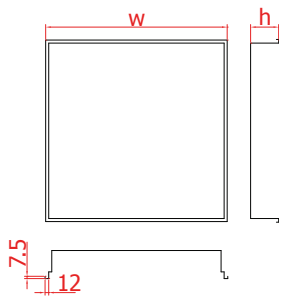

Uvedené údaje mohou být během platnosti tohoto katalogu bez upozornění změněny. Odchylka světelného toku a příkonu +/- 10 % není důvodem k reklamaci.
These data may change without notice during the validity of this catalog. Deviation of light flux and power +/- 10 % is not a reason for complaint.